# HX-1514

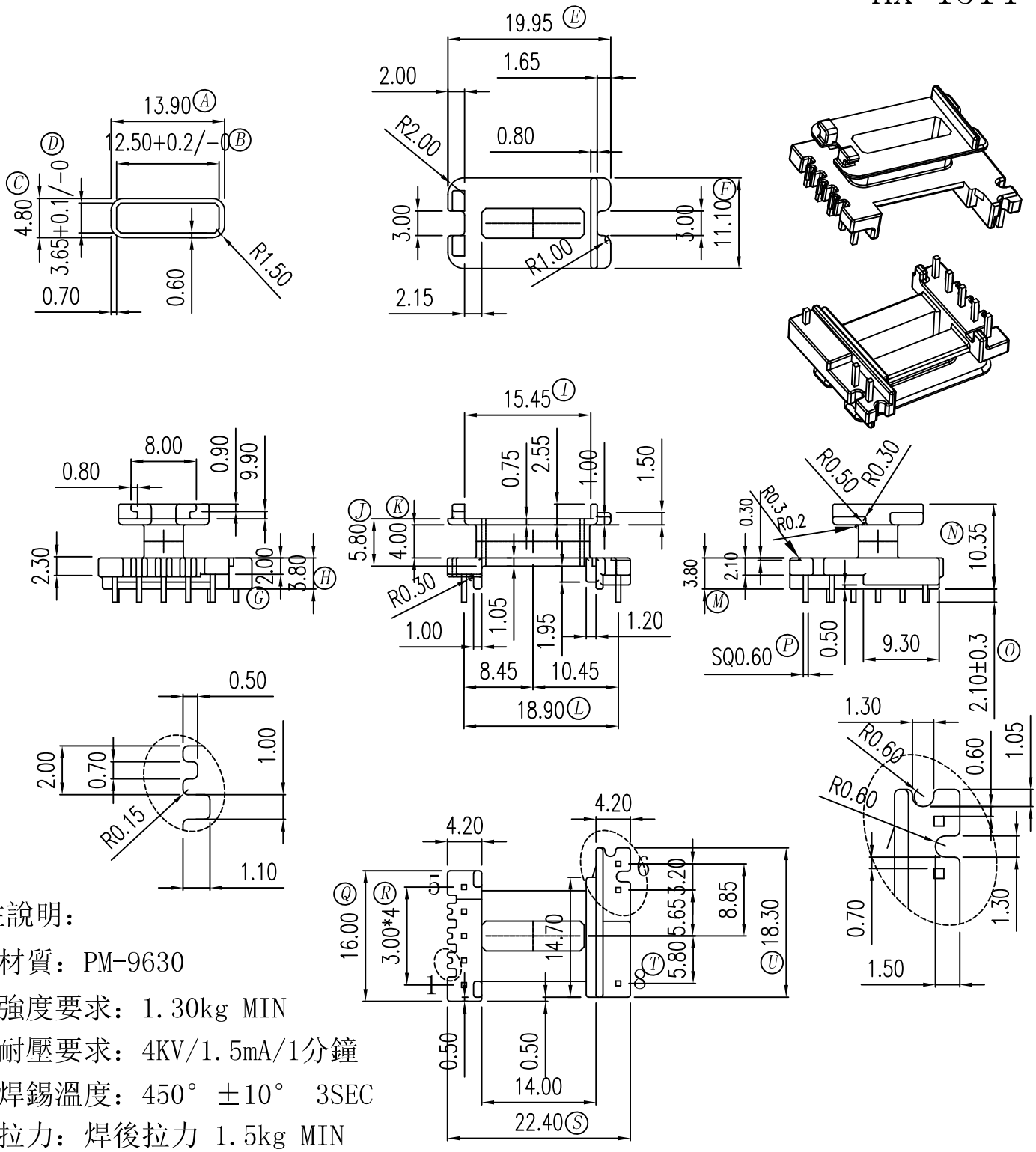


备註說明：

1. 材質：PM-9630
2. 強度要求：1.30kg MIN
3. 耐壓要求：4KV/1.5mA/1分鐘
4. 焊錫溫度：450° ±10° 3SEC
5. 拉力：焊後拉力 1.5kg MIN
6. 模具狀況：正式模

| 客户确认 | |
|---|---|
| 签回 | |

RoHS HF

| REV. | REVISION RECORD | DATE | REV | REVISION RECORD | DATE |
|---|---|---|---|---|---|
| 01 | 1.J,K,N尺寸由5.50,3.70,10.05改為5.80,4.00,10.35(mm)<br>2.中孔外側R角1.0改為1.50,線槽內側頂部加R角,PIN6線槽頂部加R角 | 2013/07/04 | 03 | | |
| 02 | 1.E尺寸由21.45改為19.95(mm) | 2013/08/02 | 04 | | |

| NAME | EED-1510SD(8P) | MATERIAL | PM-9630 | SCALE | 1:1 | ANGLE | ±1° |
|---|---|---|---|---|---|---|---|
| DRAWING NO. | HX-1514 | PIN MATERIAL | CP WIRE | UNIT | m/m | REV. | 02 |


东莞市华欣塑胶制品有限公司
DONGGUAN HUAXIN PLASTIC MANUFACTURING PRODUCTS CO.,LTD.
TEL:0769-86388088 86388188 86388288 FAX:0769-86388111
http://www.hxbobbin.com E-Mail:hxbobbin@vip.163.com


TOLERANCE OF PIN DIA ±0.05

PIN TENSION LOAD 1.0 kg MIN

UL REC.:94V0

TOLERANCE:0<L≤4:±0.1 4<L≤16:±0.2 16<L≤63:±0.3

| DRAWN & DRAFTED BY | LIN HUA JING | CHECKED & APPROVED BY | | DATE: | APR 27 2013 |
|---|---|---|---|---|---|