HX-B100A

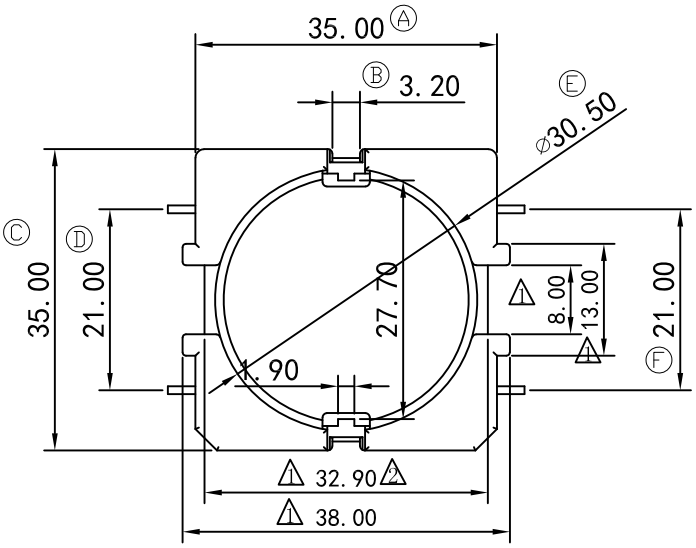

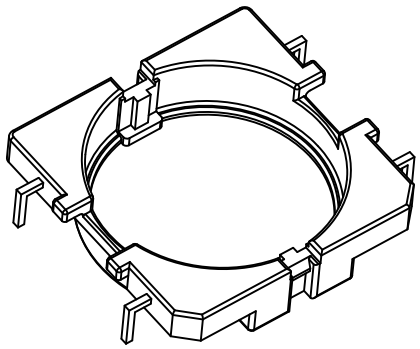

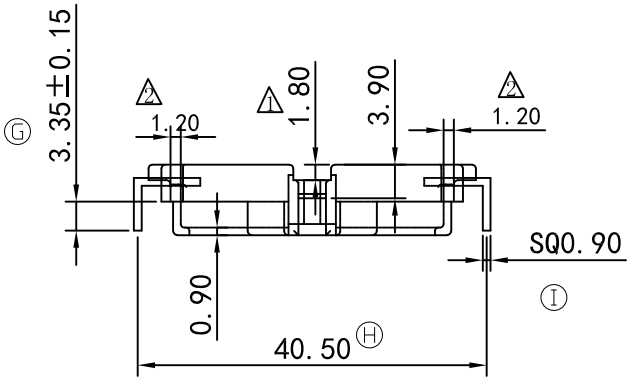

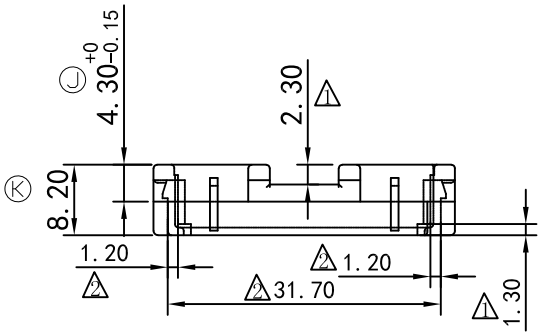

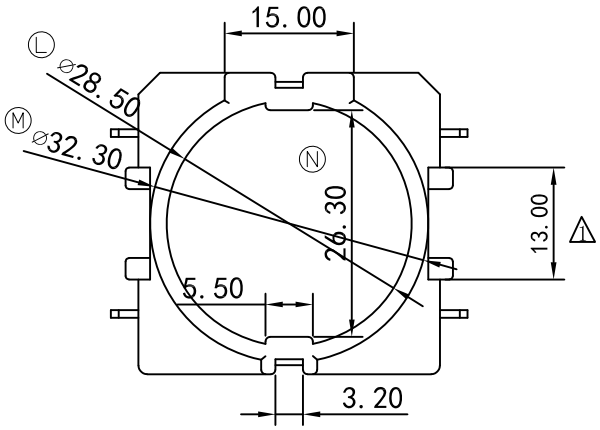

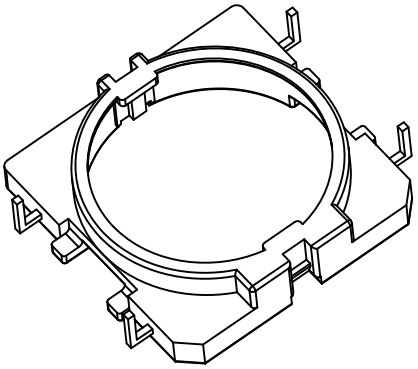

備註：

1. 焊錫溫度：450° ±10° 3SEC
2. 焊錫前拉力：1.25kgf MIN
3. 焊錫後拉力：2.50kg MIN
4. 阻燃測試：燃燒10SEC，在10SEC內自然熄滅。
5. 耐壓測試：4.5KV,0.5mA,3SEC

量產模

客户确认签回	

RoHS HF

REV.	REVISION RECORD	DATE	REV	REVISION RECORD	DATE
01	1 尺寸變更修改	2022/10/17	03		
02	2 尺寸32.3改為32.9;尺寸0.9改為1.2;尺寸31.5改為31.7;尺寸1.1改為1.2	2023/01/31	04		

NAME	ACB-CS25D(4P)	MATERIAL	T375HF	SCALE	1:1	ANGLE	±1°
DRAWING NO.	HX B100A	PIN MATERIAL	CP WIRE	UNIT	m/m	REV.	02

东莞市华欣塑胶制品有限公司
DONGGUAN HUAXIN PLASTIC MANUFACTURING PRODUCTS CO.,LTD.
TEL:0769-86388088 86388188 86388288 FAX:0769-86388111
http://www.hxbobbin.com E-Mail:hxbobbin@vip.163.com

TOLERANCE OF PIN DIA ±0.05

PIN TENSION LOAD 1.5 kg MIN

UL REC.:94V0

TOLERANCE:0<L≤4:±0.1 4<L≤16:±0.2 16<L≤63:±0.3

DRAWN & DRAFTED BY	LIN HUA JING	CHECKED & APPROVED BY		DATE:	NOV 04 2022