记号	日期	修 改 记 录

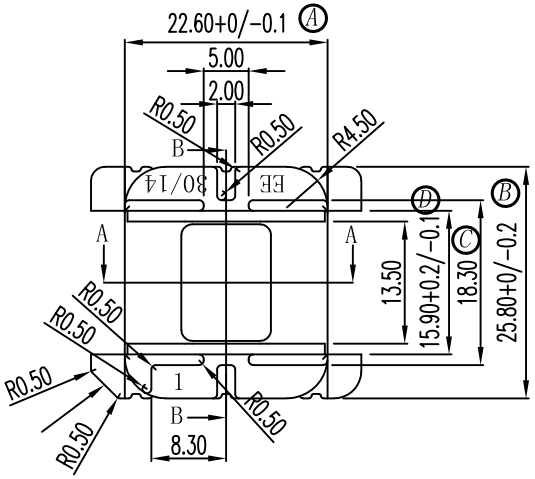

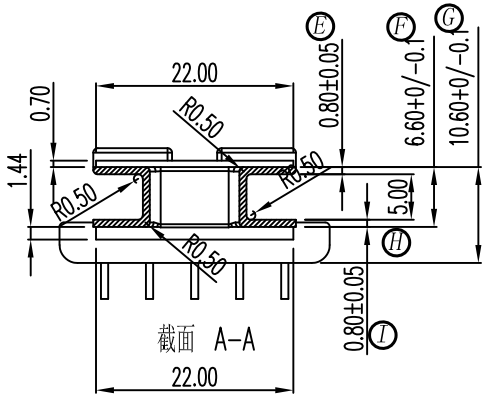

截面 A-A

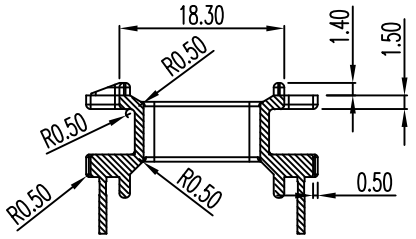

截面 B-B

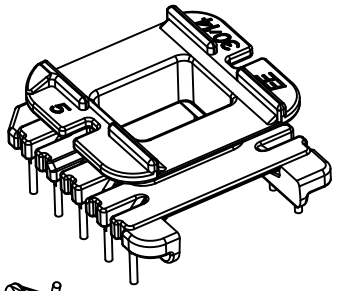

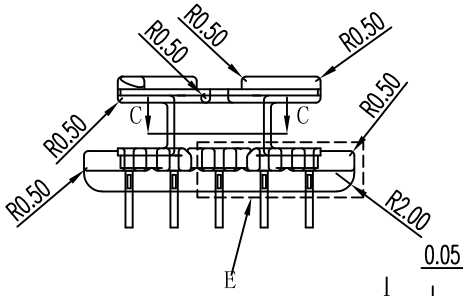

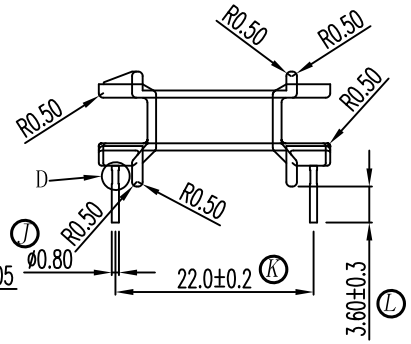

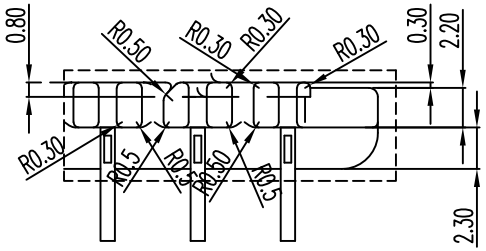

DETAIL E(2:1)

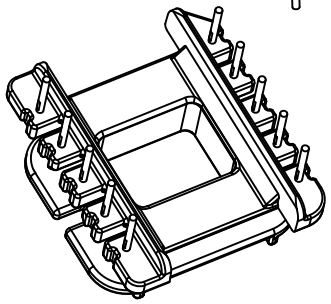

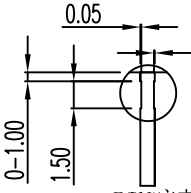

PIN咬花外露
DETAIL D(2:1)

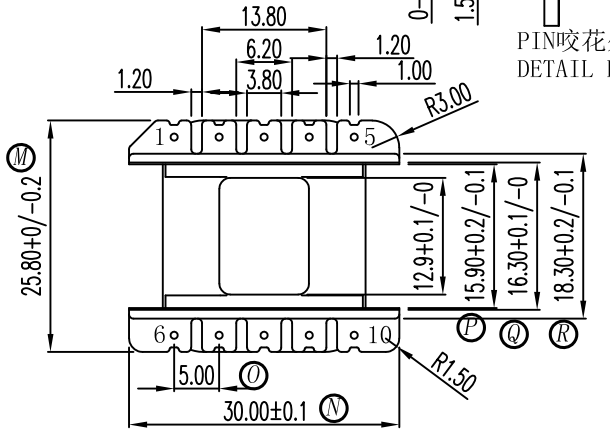

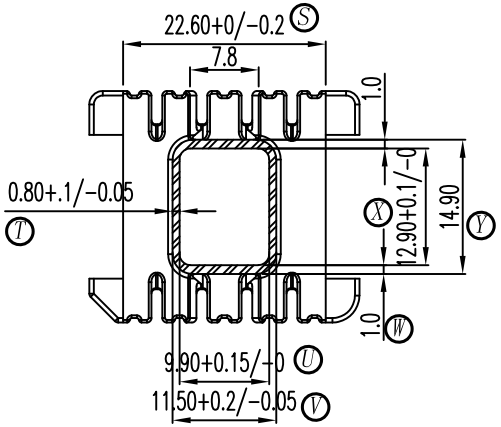

截面 C-C

备注:

1. 零件料号.:
2. 材质: 电木(PM-9820) UL94V-0
3. 颜色: 黑色
4. 铁芯规格: EE-3014
5. PIN脚材质 : 3/4H镀锡铜包钢线,圆0.80±0.05
6. 尺寸公差表: 未标注公差的尺寸按±0.1
7. PIN拉力要求: 焊前拉力1.5kg MIN,焊后拉力2.0kg MIN

RoHS
HF

NAME	EE-3014(10P)	MATERIAL	PM-9820	SCALE	1:1	ANGLE	±1°
DRAWING NO.	HX 3039	PIN MATERIAL	CP WIER	UNIT	m/m	REV.	00

东莞市华欣塑胶制品有限公司
DONGGUAN HUAXIN PLASTIC MANUFACTURING PRODUCTS CO.,LTD.
TEL:0769-86388188 FAX:0769-86388111
E-Mail:hxbobbin@vip.163.com

TOLERANCE OF PIN DIA ±0.05

PIN TENSION LOAD kg MIN

UL REC. :94V0

TOLERANCE:

DRAWN & DRAFTED BY	LIN HUA JING	CHECKED & APPROVED BY	LIN GUO PING	DATE:	MAY 18 2015